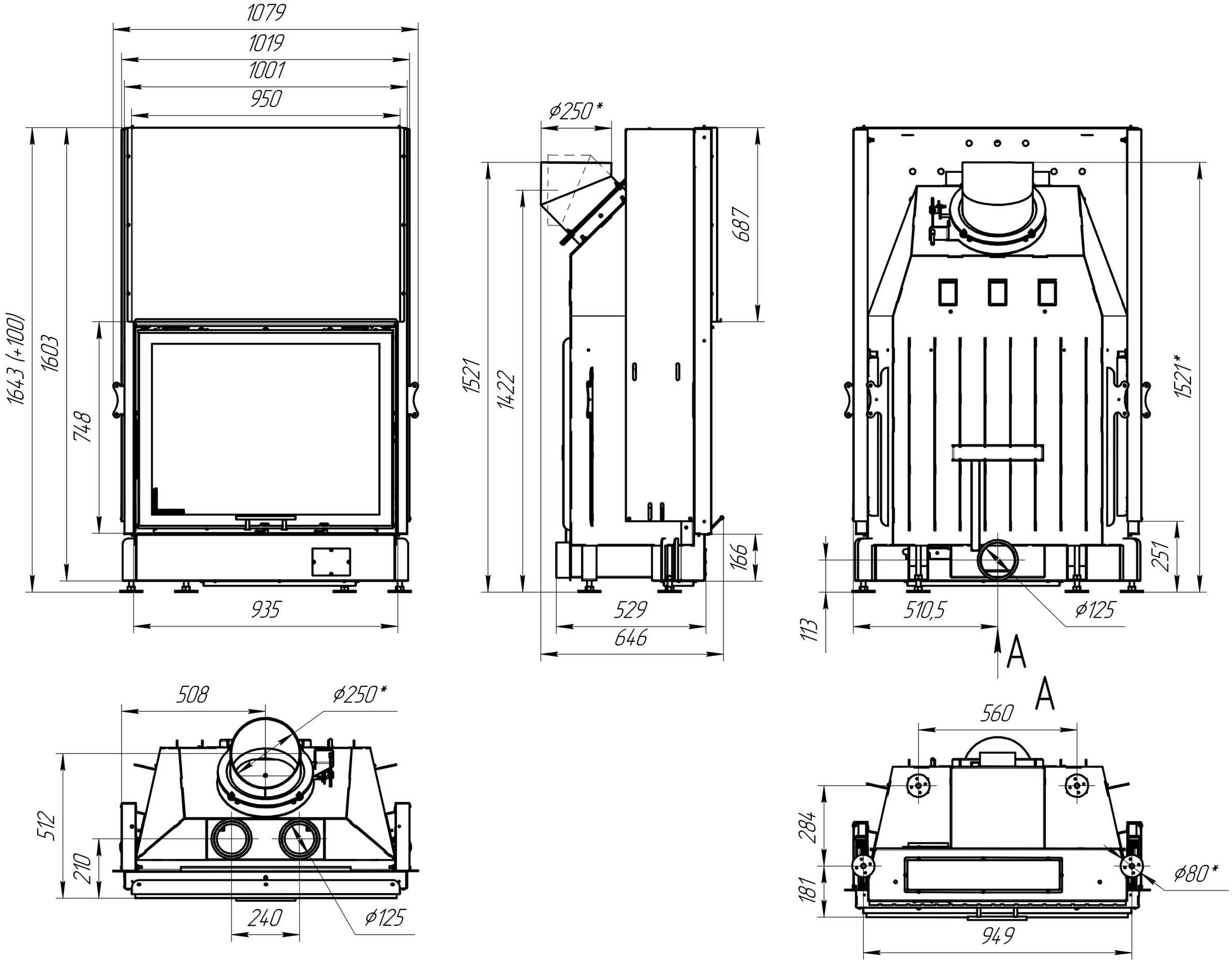
1079
1019
1001
950
1643 (+100)
1603
748
935
ø250*
1521
1422
687
166
529
646
1521*
251
510,5
ø125
113
A
A
508
ø250*
512
210
240
ø125
560
284
181
ø80*
949